Návod na inštaláciu denného svetla SMP DRL

Použitím denného svietenia môžete zabrániť zbytočnému použitiu tlmených svetlometov, čím sa zníži počet elektrických spotrebičov a nakoniec aj spotreba. Je v súlade s R87, čo znamená, že zariadenie sa dá používať ako denné svetlo. Toto je označené RL00 na kryte lampy.

Správna poloha svetiel na vozidle (iba svetlo RL):

- spodný okraj svietiacej plochy nesmie byť bližšie ako 250 mm k úrovni vozovky a maximálne 1500 mm od nej;

- vonkajší okraj svietiacej plochy nie je vzdialený viac než 400 mm od krajného vonkajšieho okraja vozidla, vnútorné okraje svietiacej plochy svietidiel na rôznych stranách nesmú byť bližšie ako 600 mm **, ale v prípade vozidla, ktoré nepresahuje 1300 mm, minimálna vzdialenosť medzi vnútornými okrajmi sa môže zmenšiť na 400 mm. Ak sa použije kombinovaná žiarovka RL a A, min. Namiesto 250 mm * je záväzným limitom 350 mm, v tomto prípade je maximálna povolená hodnota max. Dodržiavanie vzdialenosti 400 mm ***. (Hviezdičky uvedené vyššie sa interpretujú podľa nasledujúceho obrázka.)

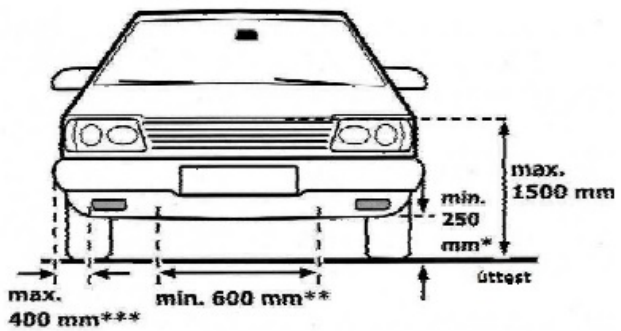

Povinné pripojenie a prevádzka:

• Spotrebič sa nerozsvieti bez zapnutého zapaľovania.

• Spotrebič sa rozsvieti po zapnutí zapaľovania.

• Po zapnutí zapaľovania sa zariadenie nerozsvieti, keď je zapnutý ukazovateľ polohy.

V prípade vozidiel s Can-Bus alebo podobnými systémami nesmie byť elektronika cestovného svetla pripojená priamo na kábel zapaľovania alebo ukazovateľ polohy, pretože to môže spôsobiť poruchu zariadenia!

Schéma zapojenia:

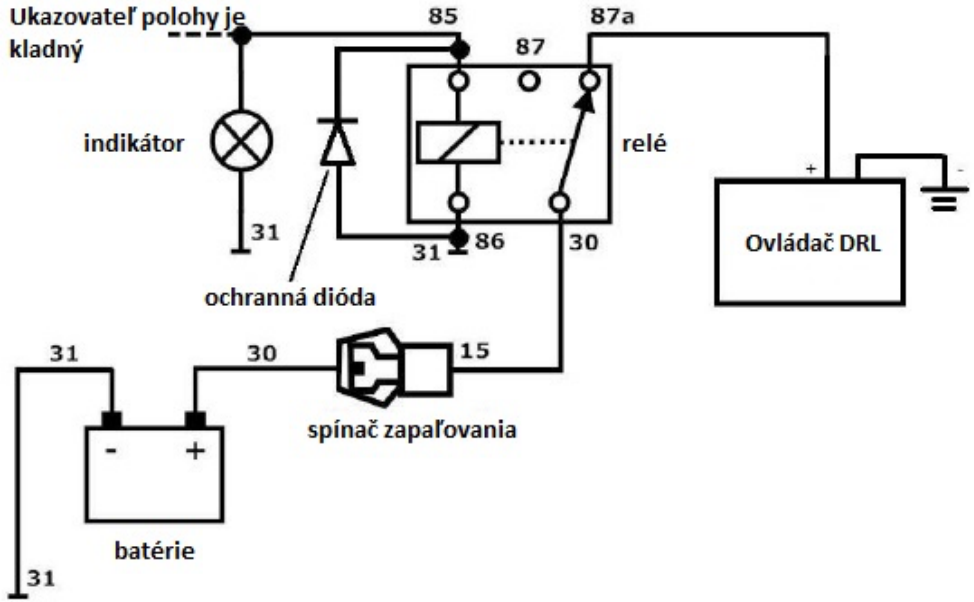

Záruka je podmienená inštaláciou v odbornom servise.

Distribútor: S.M.Power Kft., 2310 Szigetszentmiklós, Csepeli út 15, www.smpower.eu